CHEMO TRYK-SPRAYER

2010-CH

Reservedele:

30	Pakningssæt (viton)
28	Skruer (2)
27	Beholder 1,0 liter
26	Filter
25	Sugeslange
24	Beholder-O-Ring 36x4 mm
23	Ventilskruehætte
22	Ventilfjeder
21	Ventilstk.
20	Cylinderrør
19	O-Ring 3x2,7 mmm
18	Kolbe-O-Ring
17	Kolbedel
16	Plastkugle
15	Overtryksfjeder 3bar
14	Kolbestangsføring
13	Kolbestangsdæksel
12	Kolbestang
11	Dyse
10e	Fladstråledyse
10d	Plastdyse 0,6 mm
10c	Plastdyse 0,8 mm
10b	Messingdyse 0,5 mm
10a	Messingdyse 0,8 mm
9	Dysehoved lang
8	Dysehovedpakning
7	Krampe
6	Sprayknap
5	Pakningskegle
4	Pakningskeglefjeder
3	Holdeskive
2	O-Ring 5x1,5 mm (3)
1	Sprayerhoved

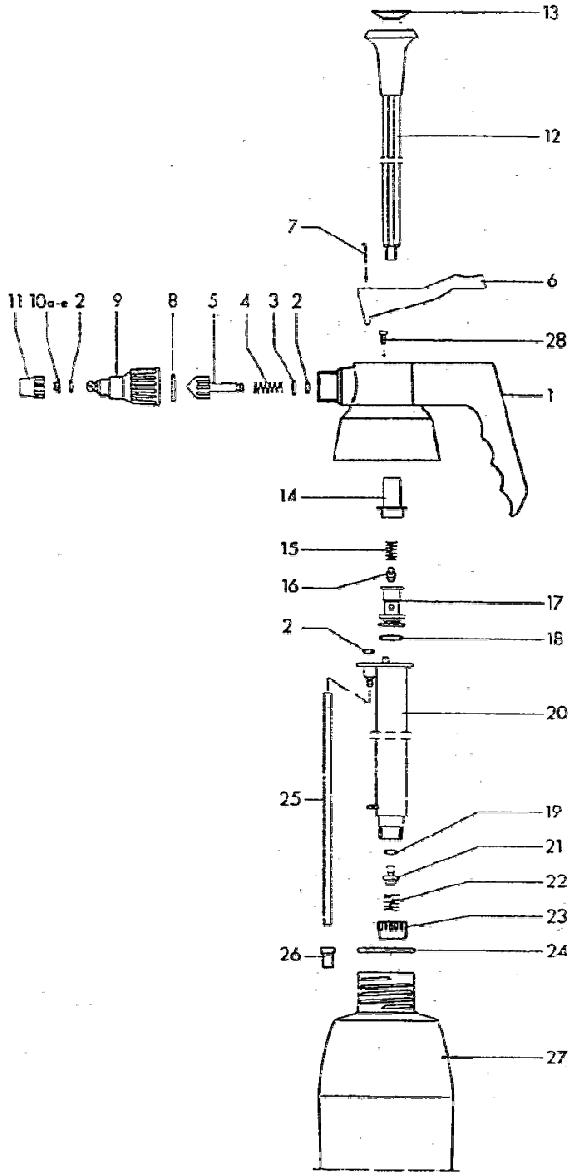

Brugervejledning til Chemo Tryk-Sprayer

1. Beholderen fyldes med væske op til mærket "MAX" (ca. 0,8 liter).
2. Sprayhovedet påsættes og skrues fast, så beholderen bliver lufttæt (ellers er opbygning af tryk ikke muligt).
3. Med kolbestangen pumpes luft i beholderen (ca. 20 til 30 pump).
4. For at forstøve trykkes sprayknappen ned. Ved justering af dysen kan den ønskede spraymetode indstilles (Fin Spray ⇦ Stråle).
5. Kommer der væske ud af dysen, når sprayknappen er sluppet, er der stadig luft i sprayeren. Spray opad i ca. 2-3 sek. for at slippe luften ud.

En ensartet og upåklagelig forstøvning er afhænging af et rent sprøjtemiddel.
Kemikalier og vand må blandes grundigt før påfyldning.
Brugervejledning fra kemikaliernes fabrikant må nøje overholdes.

Pleje og Pasning af Tryk-Sprayeren

* Kolbestangen skal olieries jævnligt (se pil på sprayknappen)
* Efter brug skal sprayhovedet skrues langsomt af, så trykket bliver sluppet ud.
  Rengør altid pumpen med rent vand eller et egnet rengøringsmiddel efter brug.
* Check om dysen og sien er fri for aflejringer. Tilstoppet dyse kan renses med en nål.
* Reservedele og pakningssæt kan rekvireres gennem Deres sædvanlige forhandler.

KABI A/S * Tlf. 45 76 02 42 * Fax. 45 76 44 68
www.kabi.dk